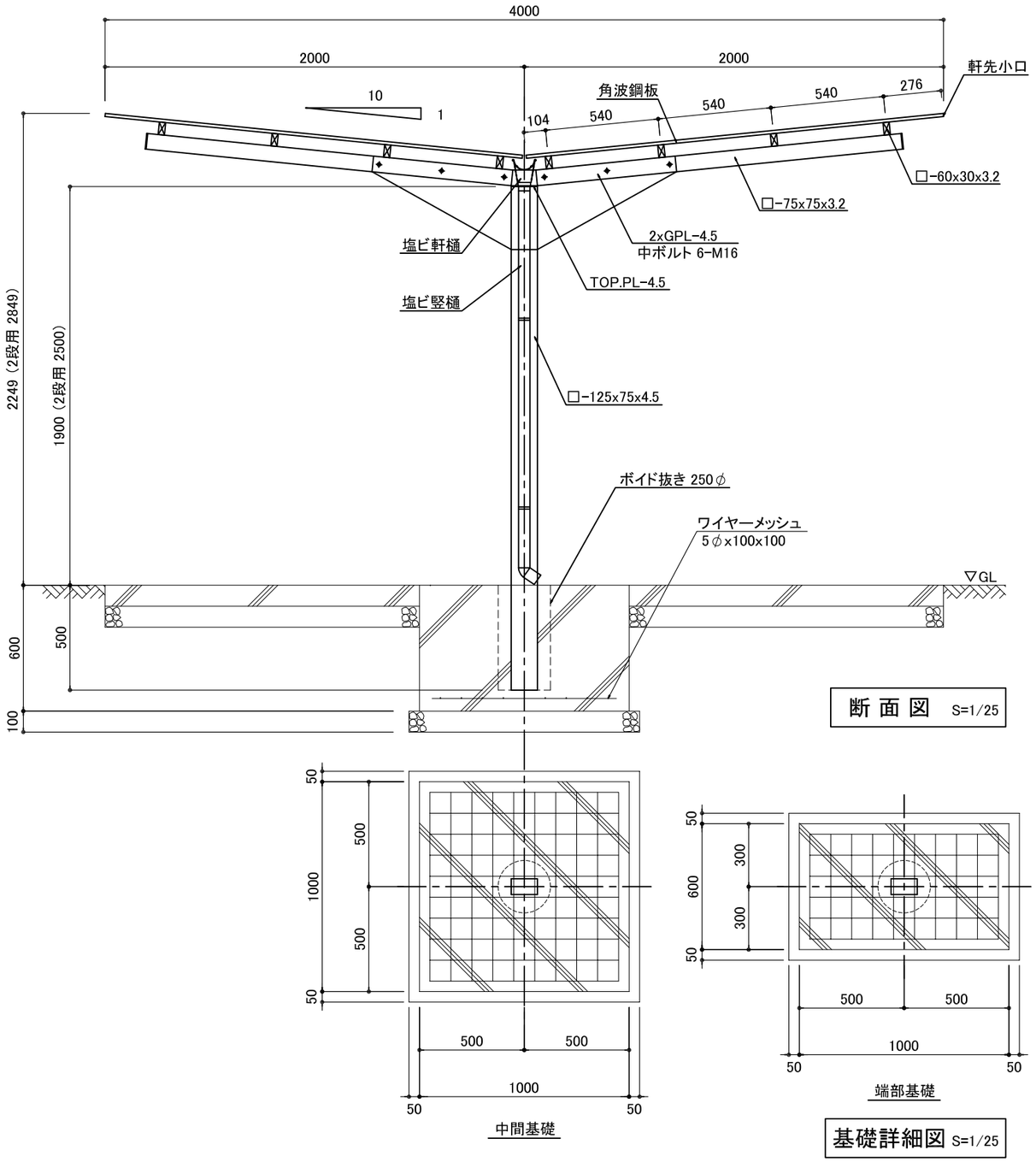

断面図 S=1/25

基礎詳細図 S=1/25

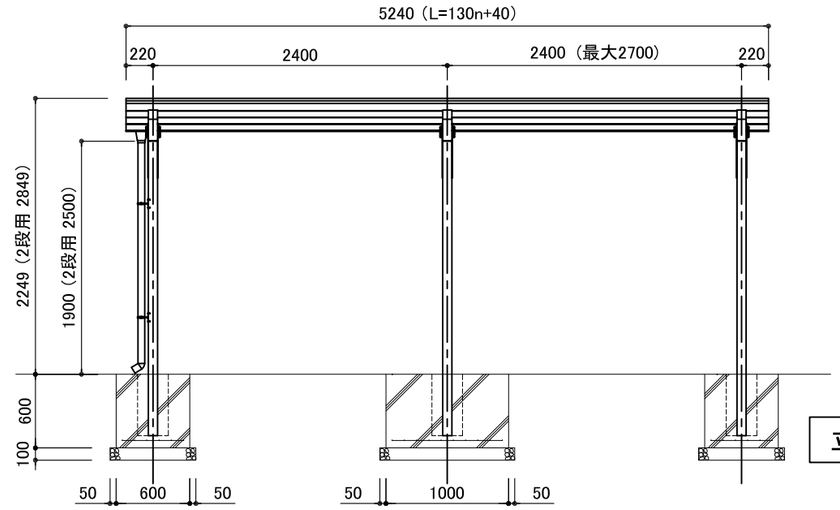

立面図 S=1/50

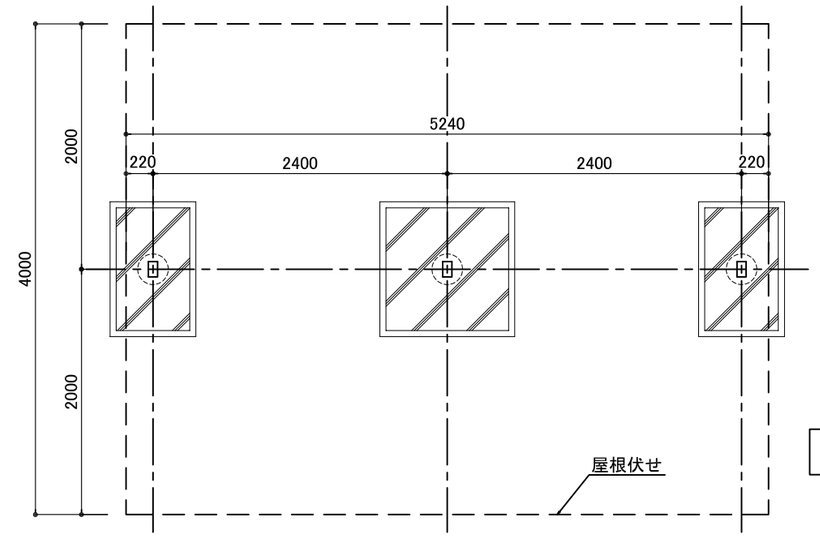

平面図 S=1/50

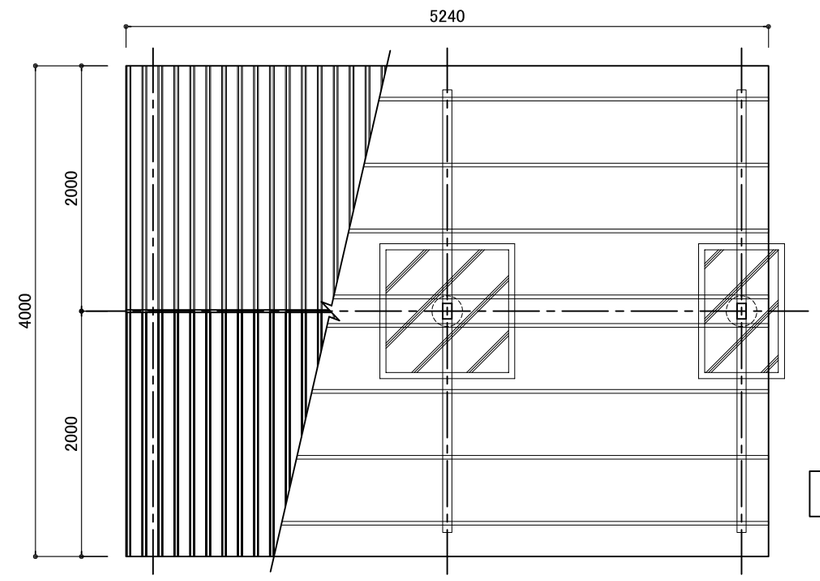

屋根伏図 S=1/50

名称	仕様	
屋根材	角波鋼板 t-0.5 不燃材	
軒先・妻	鋼板折曲加工	
柱	□-125x75x4.5	一般構造用角形鋼管 STKR400
梁	□-100x50x3.2	
母 屋	□-60x30x3.2	
軒 樋	塩ビ φ100	
竪 樋	塩ビ φ55	
積雪荷重	1200N/㎡	

ビシクレット
株式会社ビシクレット
東京都港区新橋6-21-3 ユーマックスビル4F
TEL. 03-3437-9710 FAX. 03-3437-9720

DATE	SCALE	TITLE	PROJECT
2021.01	1/50 1/25	平面図・立面図・断面図	BC-K-Y-1200 D4000