型番等	角度	台数
スライドラック　BC-OSF	20°	15台

両壁とのスペース

$$\frac{(間口-800)}{320}=台数$$

1台あたりの寸法

名称	仕様
ラック本体	A6063　アルマイト処理
トップガイド	STKM　鉄　ユニクロメッキ+塗装
ベースレール	A6063　アルマイト処理
キャスター	エラストマー
ローラー	POM樹脂
エントリーガイド	ポリカーボネイト
小物部品	SPHC 鉄　ユニクロメッキ
アンカーボルト	C-1060　ユニクロメッキ

	インチ	重量	タイヤ幅
対応自転車	14～28インチ	40kg迄	55mm迄

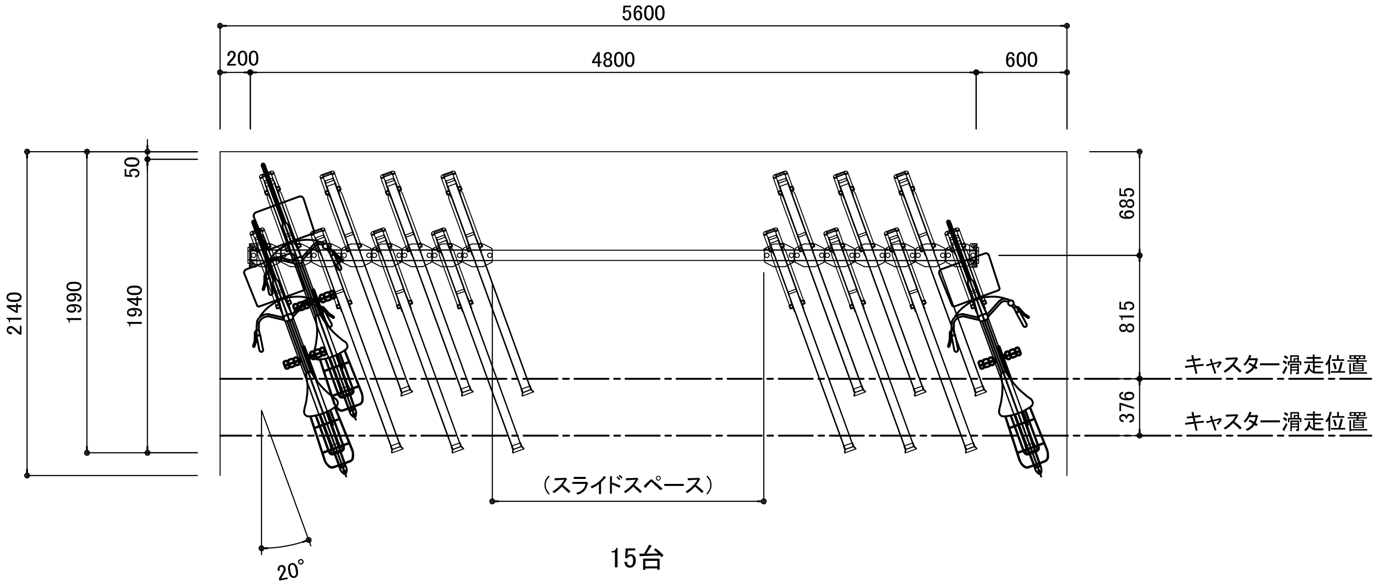
5600
200
4800
600
2140
1990
1940
50
685
815
376
キャスター滑走位置
キャスター滑走位置
（スライドスペース）
20°
15台

平 面 図

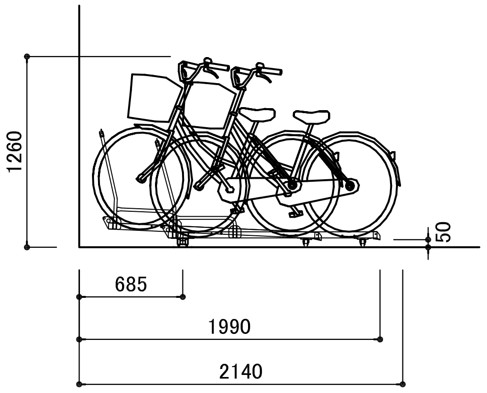
1260
50
685
1990
2140

※ 推奨通路幅：1300mm以上

断 面 図

ビシクレット

株式会社ビシクレット
東京都港区新橋6-21-3 ユーマックスビル4F
TEL. 03-3437-9710　FAX. 03-3437-9720

DATE	SCALE	TITLE	PROJECT
2020.12	1/50	平面図・断面図	エニイスライドBC-OSF 20°