型番等	角度	台数
スライドラック　　BC-OSF	30°	15台

$$\frac{\text{（間口-1000）}}{345} = \text{台数}$$

（間口-1000） ― 両壁とのスペース

345 ― 1台あたりの寸法

名称	仕様
ラック本体	A6063　アルマイト処理
トップガイド	STKM　鉄　ユニクロメッキ+塗装
ベースレール	A6063　アルマイト処理
キャスター	エラストマー
ローラー	POM樹脂
エントリーガイド	ポリカーボネイト
小物部品	SPHC 鉄　ユニクロメッキ
アンカーボルト	C-1060　ユニクロメッキ

	インチ	重量	タイヤ幅
対応自転車	14～28インチ	40kg迄	55mm迄

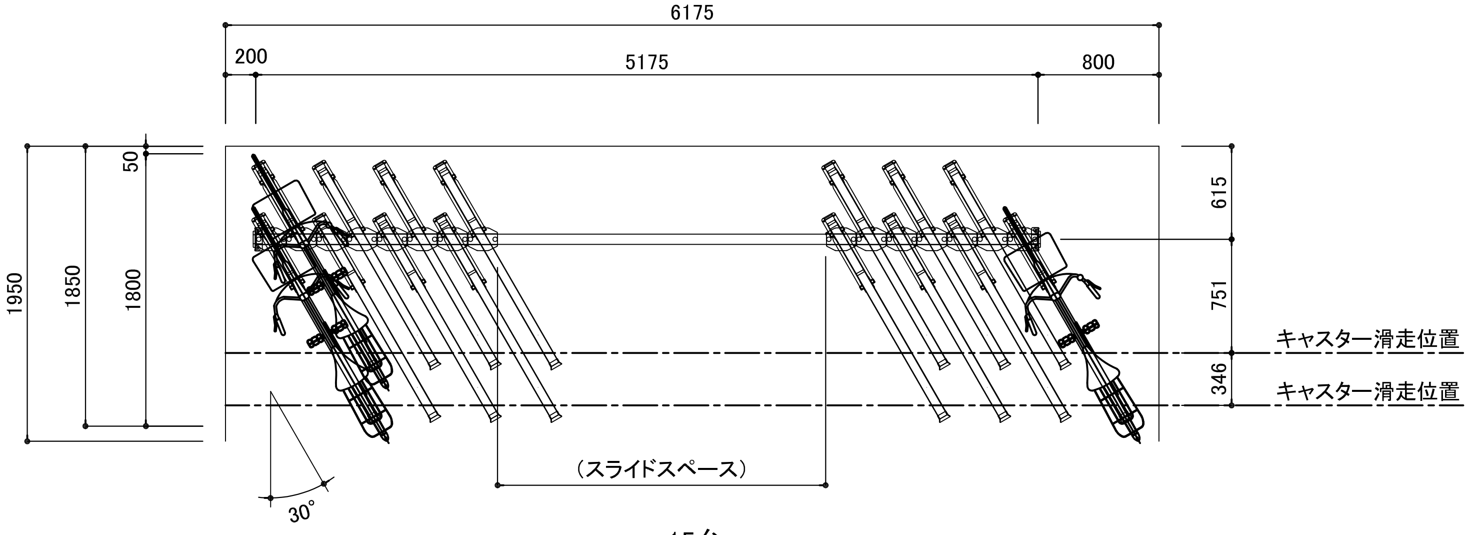
6175
200
5175
800
1950
1850
1800
50
615
751
346
キャスター滑走位置
キャスター滑走位置
（スライドスペース）
30°

15台

平 面 図

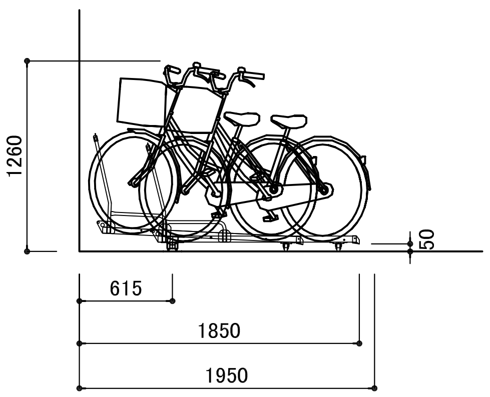
1260
50
615
1850
1950

※ 推奨通路幅:1300mm以上

断 面 図

ビシクレット	株式会社ビシクレット 東京都港区新橋6-21-3 ユーマックスビル4F TEL. 03-3437-9710　FAX. 03-3437-9720	DATE 2020.12	SCALE 1/50	TITLE 平面図・断面図	PROJECT エニイスライドBC-OSF 30°