型番等	角度	台数
スライドラック　　BC-OSY	10°	15台

両壁とのスペース

$$\frac{\text{（間口-600）}}{280}=\text{台数}$$

1台あたりの寸法

名称	仕様
ラック本体	A6063　アルマイト処理
前輪台車	STKM　鉄　ユニクロメッキ+塗装
ベースレール	A6063　アルマイト処理
キャスター	エラストマー
ローラー	POM樹脂
エントリーガイド	SPHC 鉄　ユニクロメッキ
小物部品	SPHC 鉄　ユニクロメッキ
アンカーボルト	C-1060

	インチ	重量	タイヤ幅
対応自転車	18～28インチ	40kg迄	55mm迄

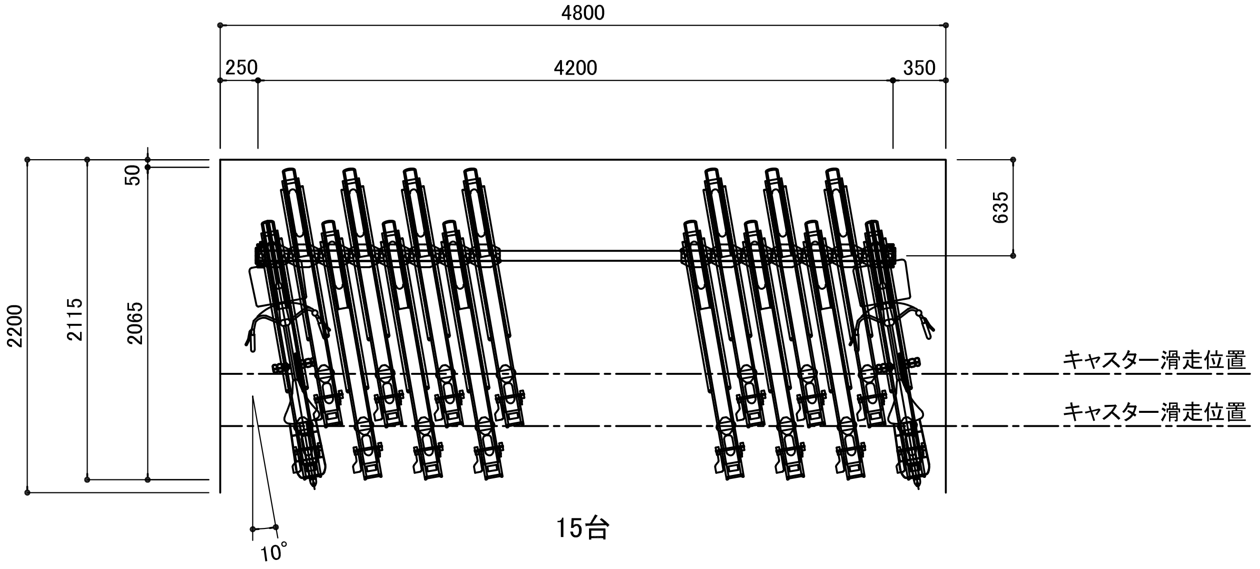
4800
250
4200
350
635
50
2200
2115
2065
キャスター滑走位置
キャスター滑走位置
10°

15台

平 面 図

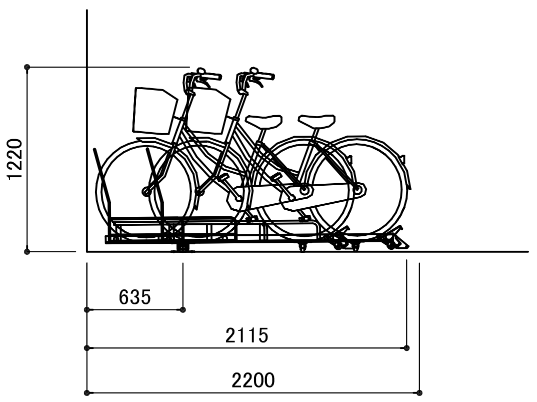
1220
635
2115
2200

※ 推奨通路幅:1300mm以上

断 面 図

ビシクレット
株式会社ビシクレット
東京都港区新橋6-21-3 ユーマックスビル4F
TEL. 03-3437-9710　FAX. 03-3437-9720

DATE	SCALE	TITLE	PROJECT
2022.08	1/50	平面図・断面図	カートスライドBC-OSY　10°