型番等		ピッチ ・ 角度	台数
2段式ラック	上段 BC-W-ダイレクト	@535 ・ 20°	10台
スライドラック	下段 AR-SF	－ ・ 20°	15台

台数計算

■上段：$$\frac{\text{（間口−915）}}{535}=\text{台数}$$
535：1台あたりの寸法

■下段：$$\frac{\text{（間口−800−475n）}}{320}=\text{台数}$$
800：両壁とのスペース
475n：上段を降ろすスペース（n=スパン数、1スパン標準20台以内）
320：1台あたりの寸法

■ 上段 BC-W-ダイレクト

ラック本体	SS チャンネル 60x30x2.3t
転倒防止	SS 丸棒 φ10
2段柱	SS 60x60x3.2t
ベース	SS 160x160x4.5t
アーム（ブラケット）	SS 3.2t
床ベース	SS 80x80x9.0t
ガススプリング	フリーピストンタイプ2本使用
アンカー	シルバービックアンカー M10x60

■ 下段 AR-SF

名称	仕様
ラック本体	アルミ チャンネル50x64x3x1400
転倒防止	アルミ 平角10x14
ベースレール	アルミ t2.5
ハット型スライドベース	アルミ
レール取付金物	ユニクロメッキ t2.3 150x60
ローラー	直径26mm 一台に8ヶ使用
キャスター	ゴム製キャスター 直径 50mm
アンカーボルト	M8x50 シルバービック
ラックカラー（前入れ）	ステンカラー （キャップ ブラック）

対応自転車

	インチ	重量	タイヤ幅
上段ラック	22～28インチ	15～22kg迄	55mm迄
下段ラック	18～28インチ	40kg迄	55mm迄

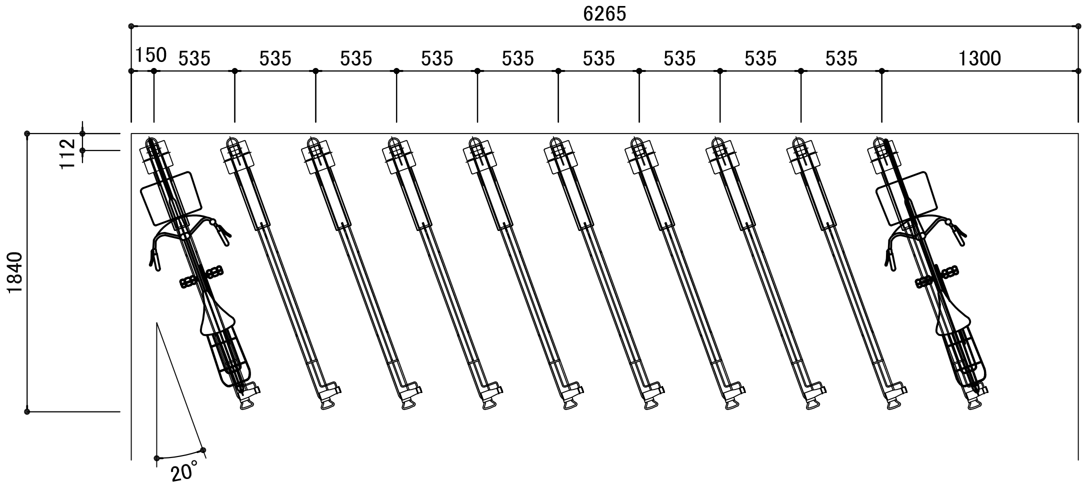
6265
150
535
535
535
535
535
535
535
535
535
1300
112
1840
20°

標準ピッチ：535
標準角度 ：20°

平面図（上段） 10台

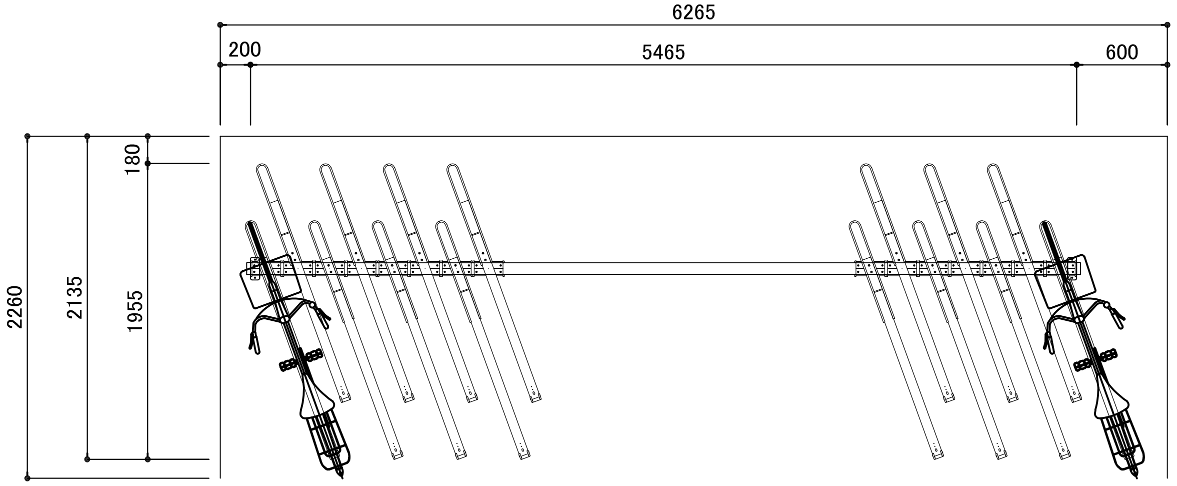
6265
200
5465
600
180
2260
2135
1955

標準台数：1スパン20台以内
※ 20台を超えたら再計算が必要です。

平面図（下段） 15台

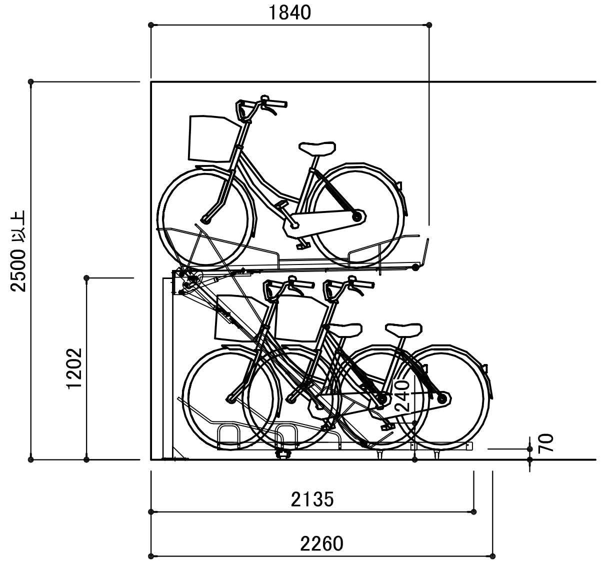
1840
2500以上
1202
240
70
2135
2260

※ 推奨通路幅：下段自転車後端～1310mm以上

断 面 図

株式会社ビシクレット
東京都港区新橋6-21-3 ユーマックスビル4F
TEL. 03-3437-9710 FAX. 03-3437-9720

DATE	SCALE	TITLE	PROJECT
2023.11	1/50	平面図・断面図	BC-W-ダイレクト AR-SF 20°