型番等		ピッチ	台数
2段式ラック	上段 クランクSG（梁式）	@450	16台
スライドラック	下段 AR-SF	−	24台

台数計算

■上段：$\frac{(\text{間口}-700)}{450}+1$ =台数

450：1台あたりの寸法

■下段：$\frac{(\text{間口}-700)}{280}$ =台数

700：両壁とのスペース

280：1台あたりの寸法（スライドゆとり幅を含む）

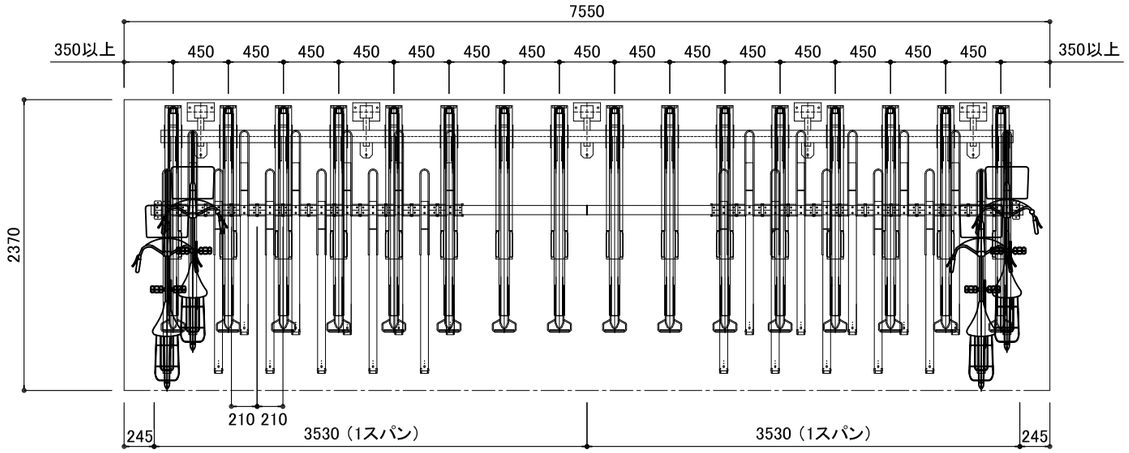

平面図 S=1/50

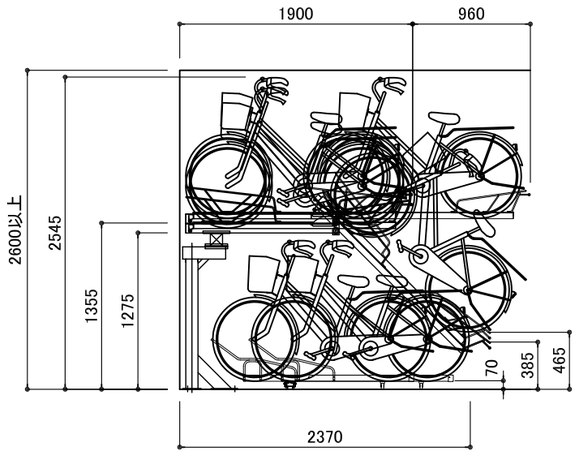

※ 推奨通路幅：下段自転車後端～1500mm以上

断面図 S=1/50

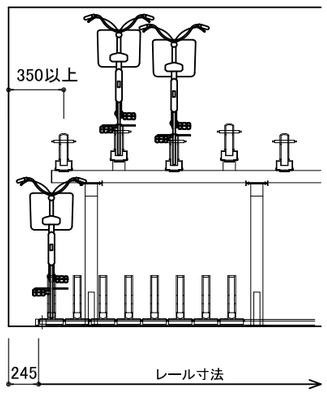

立面図 S=1/50

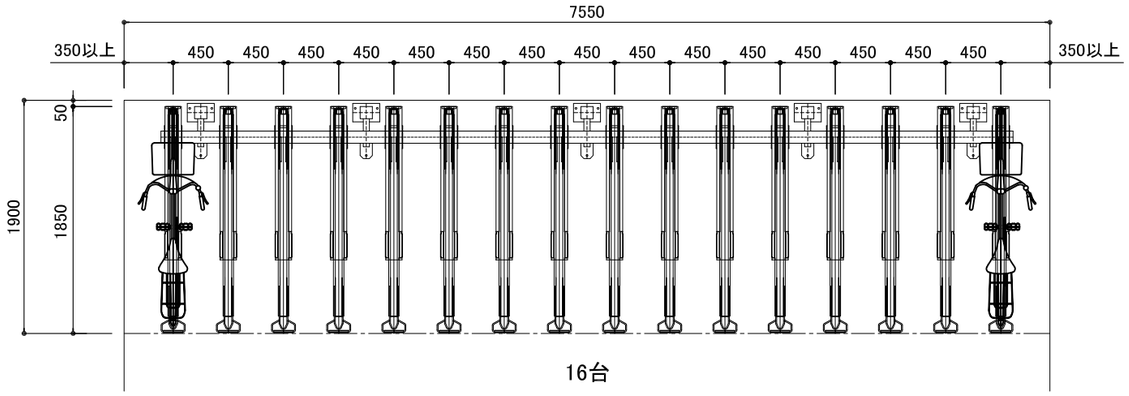

平面図（上段） S=1/50

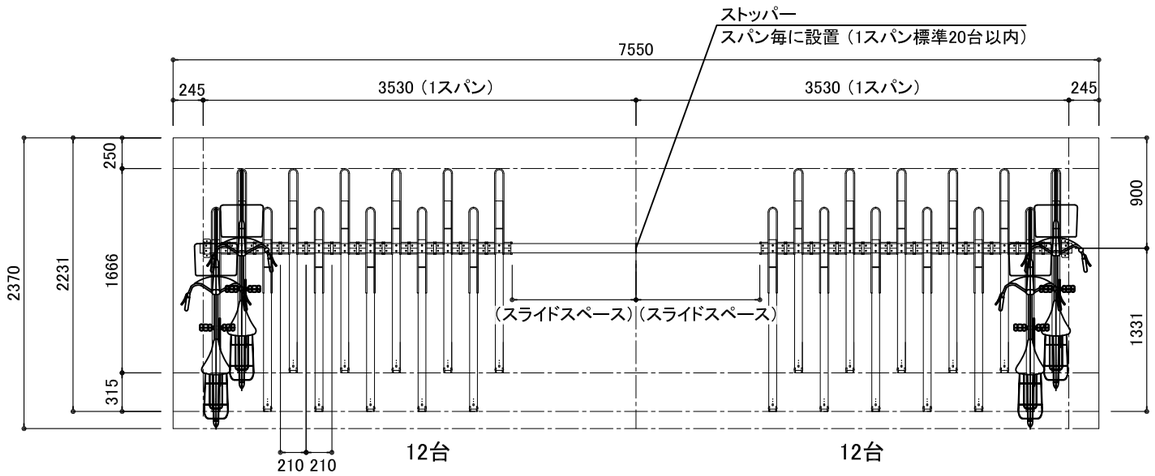

平面図（下段） S=1/50

■ 上段 クランクSG

名称	材質	寸法	塗装・仕上げ
ラック本体	SPHC	t4.0	クロメートメッキ
可動レール	SPHC	t2.3	ポリエステル
支柱	STKR	□100x100xt2.3	粉体塗装
梁	STKR	□100x100xt3.2	
ガススプリング	−	−	−
アンカーボルト	−	M12x70	シルバービック
ラックカラー			ベージュ

■ 下段 AR-SF

名称	仕様
ラック本体	アルミ チャンネル50x64x3x1400
転倒防止	アルミ 平角10x14
ベースレール	アルミ t2.5
ハット型スライドベース	アルミ
レール取付金物	ユニクロメッキ t2.3 150×60
ローラー	直径26mm 一台に8ヶ使用
キャスター	ゴム製キャスター 直径 50mm
アンカーボルト	M8x50 シルバービック
ラックカラー（前入れ）	ステンカラー （キャップ ブラック）

対応自転車

	インチ	重量	タイヤ幅
上段ラック	20～27インチ	25kg迄	55mm迄
下段ラック	18～28インチ	40kg迄	55mm迄

ビシクレット
株式会社ビシクレット
東京都港区新橋6-21-3 ユーマックスビル4F
TEL. 03-3437-9710 FAX. 03-3437-9720

DATE	SCALE	TITLE	PROJECT
2020.12	1/50	平面図・立面図・断面図	クランクSG（梁式） AR-SF