型番等		ピッチ ・ 角度	台数
2段式ラック	上段 クランクSG（独立式）	@480 ・ 20°	10台
スライドラック	下段 AR-SF	− ・ 20°	16台

台数計算

■上段：$\dfrac{(\text{間口}-1700)}{480}$ +1 =台数

両壁とのスペース

1台あたりの寸法

■下段：$\dfrac{(\text{間口}-800)}{320}$ =台数

両壁とのスペース

1台あたりの寸法

■ 上段 クランクSG

名称	材質	寸法	塗装・仕上げ
ラック本体	SPHC	t4.0	クロメートメッキ
可動レール	SPHC	t2.3	ポリエステル
支柱	STKR	□75x75xt2.3	粉体塗装
ガススプリング	−	−	−
支柱取付用アンカーボルト	−	M12x70	シルバービック
ラックカラー			ベージュ

■ 下段 AR-SF

名称	仕様
ラック本体	アルミ チャンネル50x64x3x1400
転倒防止	アルミ 平角10x14
ベースレール	アルミ t2.5
ハット型スライドベース	アルミ
レール取付金物	ユニクロメッキ t2.3 150x60
ローラー	直径26mm 一台に8ヶ使用
キャスター	ゴム製キャスター 直径 50mm
アンカーボルト	M8x50 シルバービック
ラックカラー（前入れ）	ステンカラー （キャップ ブラック）

対応自転車

	インチ	重量	タイヤ幅
上段ラック	20～27インチ	25kg迄	55mm迄
下段ラック	18～28インチ	40kg迄	55mm迄

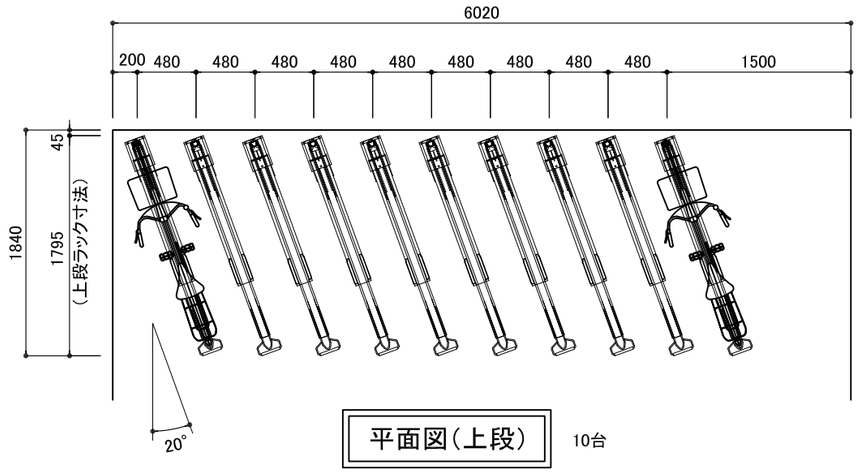

平面図（上段） 10台

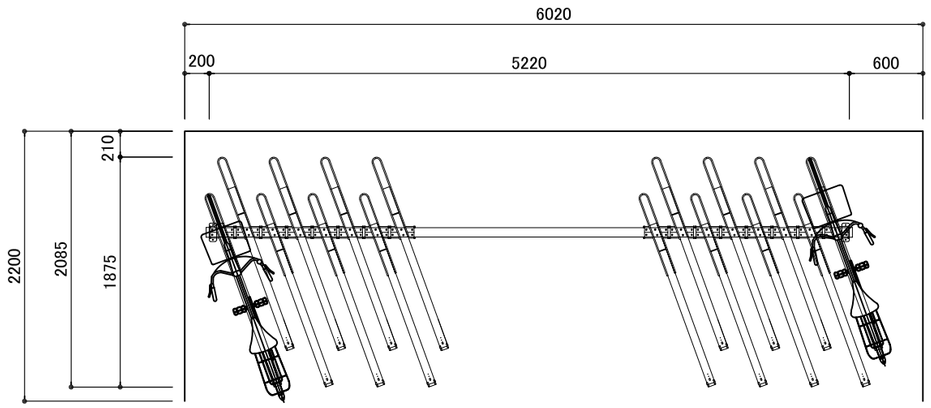

平面図（下段） 16台

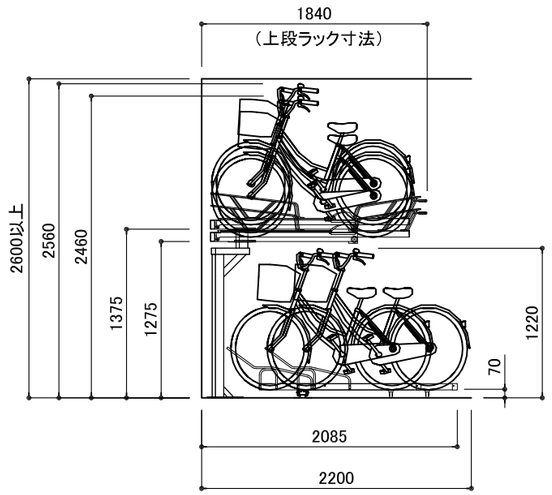

※ 推奨通路幅：下段自転車後端～1410mm以上

断 面 図

ビシクレット
株式会社ビシクレット
東京都港区新橋6-21-3 ユーマックスビル4F
TEL. 03-3437-9710 FAX. 03-3437-9720

DATE	SCALE	TITLE	PROJECT
2021.01	1/50	平面図・断面図	クランクSG（独立式） AR-SF 20°