2 段式下段スライドラック

クランク SG

対応自転車	上段	下段 (AR-SF)	下段(BC-OSF)
タイヤサイズ	20~27 インチ	18~28 インチ	14~28 インチ
重量	25kg 迄	40kg 迄	40kg 迄
タイヤ幅	55mm 迄	55mm 迄	55mm 迄

上段：梁式タイプ　下段：AR-SF

上段：梁式タイプ　下段：BC-OSF

上段：独立柱タイプ　下段：BC-OSF

特徴

・上段：2 段式ラック＋下段：スライドラックで収容効率を最大化。
・上段は、ガススプリングの力で昇降操作を補助。梁式タイプと独立柱タイプ有り。
・下段は、3 人乗り電動自転車にも対応。AR-SF、BC-OSF から選択可能。

このような駐輪場に

・限られたスペースにできるだけ多くの自転車を収容したい。

価格・使い方動画など

価格・使い方動画・
図面ダウンロードは、
HP からご確認ください。
www.bicyclette.co.jp

平面図（上段 / クランク SG：梁式）

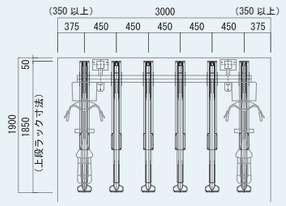

平面図（下段 / AR-SF）

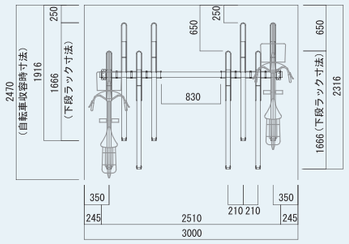

平面図（下段 / BC-OSF）

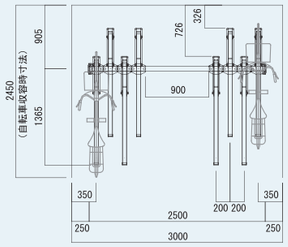

断面図（屋根 / シャオンルーフ S、下段 / AR-SF）

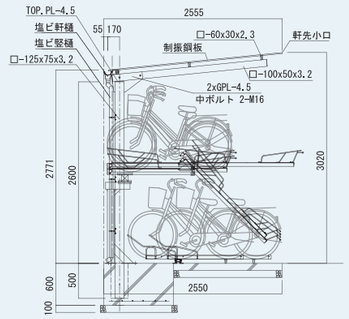

断面図 (下段 / AR-SF)

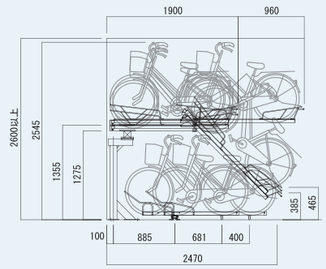

断面図 (下段 / BC-OSF)

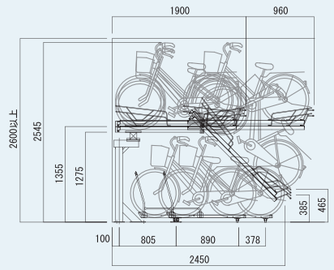

設置条件

通路幅	下段自転車後端から 1500mm 以上
天井高	2600mm 以上
設置間隔 (上段)	450mm 以上
角度対応 (独立柱タイプ)	0° (標準)・10°・20°・30°・40°

・設置場所はフラットな土間コンクリートを原則とします。
・大型自転車が連続して収容される場合、出し入れがしづらい場合がございます。

台数計算

上段　（間口ー 700）÷ 450+1 ＝台数
下段　（間口ー 700）÷ 280 ＝台数

・小数点以下切り捨て。
・上段設置間隔 450mm、標準角度での計算式となります。
・大型自転車は下段台数の 10%程度まで収容可能です。
それ以上収容される場合、計算式はお問合せ、ご相談下さい。

仕様

上段

ラック本体	スチール *　t4.0
可動レール	スチール *　t2.3
支柱（梁式）	スチール *　t2.3　□ 100 × 100
梁（梁式）	スチール *　t3.2　□ 100 × 100
支柱（独立柱）	スチール *　t2.3　□ 75 × 75
ガススプリング	ー
アンカーボルト	M12 × 70　溶融亜鉛メッキ
ラックカラー	ベージュ
* 仕上げ	クロメートメッキポリエステル紛体塗装

下段 / AR-SF

ラック本体	アルミ　t3.0　50 × 64 × 1,400
転倒防止	アルミ　10 × 14
ベースレール	アルミ　t2.5
スライドベース	アルミ
レール取付金物	ユニクロメッキ　t2.3　150 × 60
ローラー	Φ 26 × 8 ケ
キャスター	Φ 50
アンカーボルト	M8 × 50　シルバービック
ラックカラー	本体ステンカラー（キャップ ブラック）

下段 / BC-OSF

ラック本体	アルミ *　t3.0　40 × 61 × 1,450
トップガイド	スチール　ユニクロメッキ＋塗装
ベースレール	アルミ *　t3.0
キャスター	エラストマー
ローラー	POM 樹脂
エントリーガイド	スチール　ユニクロメッキ + 塗装
小物部品	スチール　ユニクロメッキ
アンカーボルト	C-1060
* 仕上げ	アルマイト処理