2 段式下段スライドラック

BC-W- ダイレクト

New

対応自転車	上段	下段 (AR-SF)
タイヤサイズ	22~28 インチ	18~28 インチ
重量	15~22kg 迄	40kg 迄
タイヤ幅	55mm 迄	55mm 迄

下段：AR-SF

下段　前後入れタイプ (AR-SR)

自転車を前入れ、後ろ入れと交互に入れるタイプに変更可能。
ハンドル同士の干渉を緩和し、奥行を抑えます。

上段ラック昇降時は自動的にロックがかかります。
ラックを下げながらレバーを引くことでロックが解除されます。

特徴

- 上段ラックを引き出す必要のないダイレクトタイプ 2 段式ラック。
- 上段は、ガススプリングの力で昇降操作を補助。
- 下段は、3 人乗り電動自転車にも対応。AR-SF、BC-OSF から選択可能。

このような駐輪場に

- 限られたスペースにできるだけ多くの自転車を収容したい。

価格・使い方動画など

価格・使い方動画・
図面ダウンロードは、
HP からご確認ください。
www.bicyclette.co.jp

平面図（上段 / BC-W- ダイレクト）

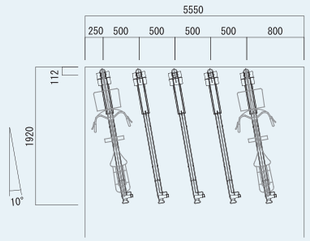

平面図（下段 / AR-SF）

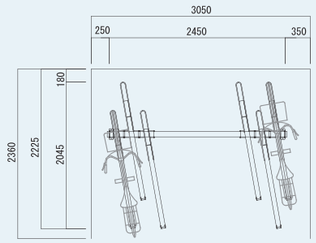

平面図（下段 / BC-OSF）

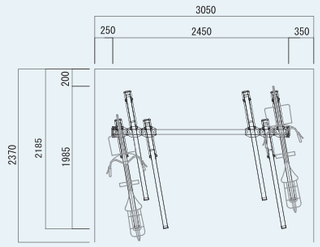

断面図（屋根 / シャオンルーフ S、下段 / AR-SF）

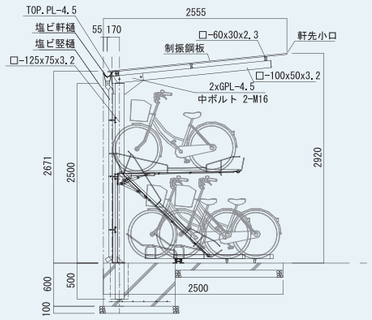

断面図 (下段 / AR-SF)

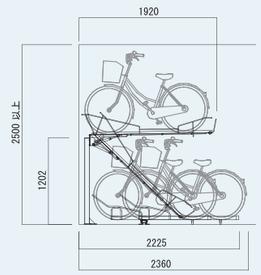

断面図 (下段 / BC-OSF)

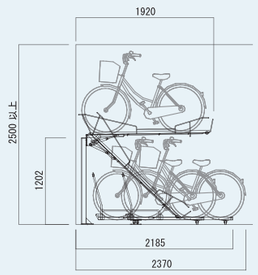

設置条件

通路幅	下段自転車後端から 1380mm 以上
天井高	2500mm 以上
設置間隔 (上段)	500mm 以上
角度対応	10° (標準)、20°、30°、40°

- 設置場所はフラットな土間コンクリートを原則とします。
- 大型自転車が連続して収容される場合、出し入れがしづらい場合がございます。

台数計算

上段　（間口ー 400）÷ 500 ＝台数
下段　（間口ー 600 ー 450n）÷ 300 ＝台数

- 450n…スライドラック 20 台ごとに－ 450
  例：21 ～ 40 台の場合　（間口ー 600 － 450 × 2）÷ 300 ＝台数
- 小数点以下切り捨て。
- 上段設置間隔 500mm、標準角度での計算式となります。
- 大型自転車は下段台数の 10%程度まで収容可能です。
それ以上収容される場合、計算式はお問合せ、ご相談下さい。
- 下段の台数計算は上段の自転車が完全に降ろせるスペースの取れる計算が必要です。
ご不明な場合はお問い合わせ、ご相談下さい。

仕様

上段

レール本体	スチール＊　t2.3　60 × 30
レール受け	スチール＊　t3.2
車輪ガイド	スチール＊　Φ 9
支柱	スチール＊　t3.2　□ 60 × 60
ガスシリンダー	-
アンカーボルト	M12 × 70　溶融亜鉛メッキ
ラックカラー	ライトグレー
* 仕上げ	ポリエステル系紛体塗装

下段 / AR-SF

ラック本体	アルミ　t3.0　50 × 64 × 1,400
転倒防止	アルミ　10 × 14
ベースレール	アルミ　t2.5
スライドベース	アルミ
レール取付金物	ユニクロメッキ　t2.3　150 × 60
ローラー	Φ 26 × 8 ケ
キャスター	Φ 50
アンカーボルト	M8 × 50　シルバービック
ラックカラー	本体ステンカラー（キャップ ブラック）

下段 / BC-OSF

ラック本体	アルミ＊　t3.0　40 × 61 × 1,450
トップガイド	スチール　ユニクロメッキ＋塗装
ベースレール	アルミ＊　t3.0
キャスター	エラストマー
ローラー	POM 樹脂
エントリーガイド	スチール　ユニクロメッキ + 塗装
小物部品	スチール　ユニクロメッキ
アンカーボルト	C-1060
* 仕上げ	アルマイト処理