傾斜ラック

BC-300

対応自転車	
タイヤサイズ	22~27 インチ
重量	30kg 迄
タイヤ幅	55mm 迄

内部コロ。施錠した状態でも自転車の収容が可能です。

特徴

・乗り入れ口が広く、自転車を持ち上げずに収容が可能。
・内部にコロがついているため、施錠した自転車でも出し入れが可能。
・高低差をつけ、ハンドル同士の干渉を避けることで収容能力を向上。

価格・使い方動画など

価格・使い方動画・
図面ダウンロードは、
HP からご確認ください。
www.bicyclette.co.jp

設置条件

通路幅	自転車後端から 1300mm 以上
設置間隔	300mm 以上
角度対応	任意で設定可能

・設置場所はフラットな土間コンクリートを原則とします。

台数計算

（間口ー 700）÷ 300+1= 台数

・小数点以下切捨て。
・斜めタイプの計算は、お問い合わせ下さい。

仕様

ラック本体	スチール * t2.3
支柱	スチール * t2.3
ベース	スチール ** t3.2
コロ	ジュラコン
アンカーボルト	M10 × 60 溶融亜鉛メッキ
カラー	ベージュ
* 仕上げ	クロメートメッキ 粉体焼付塗装
** 仕上げ	溶融亜鉛メッキ（ベース）

断面図

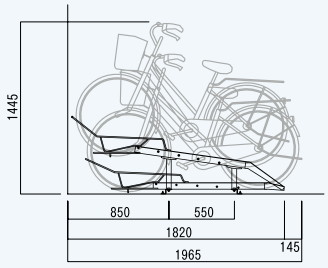

平面図

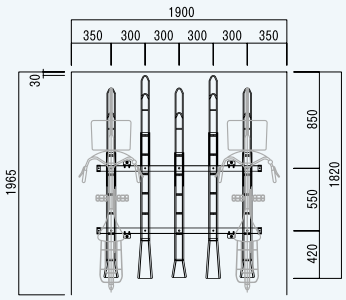
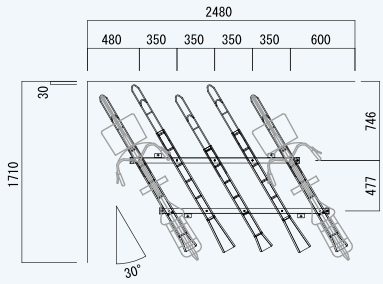
平面図（30°）